ELDICA

Навесные корпуса ELDICA

Качество в деталях - надежность во всем

Каталог продукции

Содержание

Введение **4**

Позиционирование и состав системы 4

Навесные металлические корпуса серии МС 5

Техническое описание **6**

Конструктивные особенности 6

Номенклатура 7

Навесные шкафы высотой 310 и 410 мм 8

Навесные шкафы высотой 510 мм 9

Навесные шкафы высотой 610 мм 10

Навесные шкафы высотой 710 мм 11

Навесные шкафы высотой 810 мм 12

Навесные шкафы высотой 1010 и 1200 мм 13

Навесные шкафы высотой 1400 мм 14

Конструктивные размеры **15**

Навесные шкафы высотой 310 и 410 мм 15

Навесные шкафы высотой 510 мм 16

Навесные шкафы высотой 610 и 710 мм 17

Навесные шкафы высотой 810 мм 18

Навесные шкафы высотой 1010 мм 19

Навесные шкафы высотой 1200 мм 20

Навесные шкафы высотой 1400 мм 21

Введение \ Позиционирование и состав системы

Проанализировав многолетний опыт сборочного производства НКУ (низковольтных комплектных устройств) на базе металлических корпусов электротехнического назначения ведущих зарубежных и российских производителей, специалисты ELDICA, четко осознавая потребности рынка в определенном ценовом и качественном сегменте, приняли решение создать систему корпусов навесного и напольного типа, которая бы воплотила в себе все преимущества и максимально возможно нивелировала недостатки имеющихся на рынке предложений.

Исходя из того, что создание новой продуктовой линейки требует принципиально нового подхода не только к инжинирингу, но и к организации производства, оптимизации бизнес-процессов, создания новых логистических цепочек, использования наиболее передовых методов продвижения товаров в условиях жесткой конкуренции с одной стороны с дешевыми массовыми продуктами, а с другой - с брендами, которые занимают лидирующие позиции в премиум сегменте, была использована современная концепция щадящего, рачительного производства, известная как лин-продакшн (lean production), ключевым моментом которой является управление качеством в более широком, чем принято это понимать, смысле.

Управление качеством - абсолютная необходимость, философия качества - наш принцип.

«Качество в деталях - надежность во всем» означает: целенаправленное управление качеством и постоянное улучшение продукции, услуг и внутренних производственных, организационных и экономических процессов.

Целенаправленная философия качества гарантирует неизменно высокие стандарты и обеспечивает возможность всего спектра продукции и услуг.

Время предъявляет принципиально другие требования к современному производству и ведению бизнеса в целом - массовый выпуск продукции (вал) уходит в прошлое или остается уделом дешевого сегмента рынка товара-заменителей, а на его место приходит рачительное, щадящие производство и бизнес, которые принято называть общим термином - лин-продакшн.

Для успешного ведения бизнеса перед производителем встает задача максимально персонализировать товары, обеспечив их индивидуальность (эксклюзивность), при сохранении низкой стоимости серийного производства. Обеспечивается это, как правило, за счет узкой специализации и, как следствие, широкой кооперации компаний на этапах разработки, производства, сбыта и сопровождения продуктов и услуг. Успех бизнеса во многом теперь лежит вне самой компании и определяется ее инфраструктурой и правильным позиционирование во внешней экономической среде. При этом важно правильно определить положение в партнерской цепочке ценностей, оптимальным образом реализовав производственный и интеллектуальный потенциал (активы).

Введение \ Навесные металлические корпуса серии МС

Корпуса серии МС предназначены для защиты оборудования в системах распределения электроэнергии и автоматизации от агрессивного воздействия окружающей среды.

Корпуса серии МС имеет высокую степень пыле и влагозащиты IP 66, устойчивость к ударам, сейсмостойкость, вибростойкость, стойкость к воздействию факторов внешней среды и многое другое.

Навесной шкаф имеет цельносварной корпус, выполненный из стального листа 1,5 мм, с глухой дверью с возможностью навешивания с любой стороны, варианты цвета серый RAL7035 и красный RAL3020.

Монтажная панель изготовлена из оцинкованного стального листа - 2,0 мм. В шкафах шириной до 800 мм - монтажная панель имеет четыре точки крепления, более 800 мм - шесть точек. В шкафах высотой 1400 мм - шесть точек крепления по вертикали. Так же в монтажной панели имеются четыре отверстия для заземления.

Для удобства монтажа при установке корпуса на стену в комплект поставки входят кронштейны, изготавливаемые из оцинкованного листа 2,0 мм.

Дверь изготовлена из стального листа 1,5 мм, с нанесенным по периметру пенополиуретановым уплотнителем. На двери высотой от 510 мм имеется два вертикальных перфорированных профиля изготовленных из оцинкованной стали - монтажные рейки, используемых для крепления кабеля «Корпус-Дверь» и при необходимости для установки дополнительных монтажных элементов.

Двери высотой до 510 мм включительно имеют один замок с поворотным язычком, а двери выше 510 мм два замка, двери от 1010 мм имеют три петли, размеры 1400 мм имеют четыре петли и три замка. На размере высотой 1400 мм на задней стенке предусмотрены два ребра для увеличения жесткости. Для быстрой смены навески двери, корпус имеет дополнительные отверстия, закрытые заглушками.

Дверной проем имеет двугранный защитный кант (кромку), отводящий влагу от уплотнителя, что позволяет исключить примерзание уплотнителя двери к корпусу шкафа и создаёт дополнительную жёсткость конструкции корпуса шкафа.

Серия корпусов МС сертифицирована и подтверждена следующими соответствующими сертификатами и протоколами испытаний на:
- степень защиты IP 66;
- сейсмостойкость 9 баллов по шкале MSK-64;
- степень ударопрочности IK 10;
- класс пожарной опасности КМ0.

Техническое описание \ Конструктивные особенности

Ребро жесткости двери

Передняя кромка двери всех корпусов серии МС имеет «П»-образный загиб, обеспечивающий дополнительную жесткость, исключающий случайную деформацию двери при неправильных действиях и поддерживает степень защиты IP66 в процессе всего периода эксплуатации.

Дверной проем с загибом

Дверной проем по всему периметру корпуса имеет кромку с загибом, которая с одной стороны обеспечивает надежный прижим к дверному уплотнителю и исключает его повреждение, а с другой - отвод скапливающегося конденсата или влаги, что исключает примерзание уплотнителя двери к корпусу шкафа и придает дополнительную жесткость конструкции.

Монтажные рейки

Изготавливаются из оцинкованной стали, устанавливаются на вваренные в дверь шпильки и крепятся на метизы М6, обеспечивают дополнительную жесткость двери и дополнительное крепление для монтажа.

Пенополиуретановый уплотнительный контур на двери и кабельном люке

Уплотнительные контуры по периметру двери и кабельного люка наносятся автоматизированным оборудованием, обеспечивают степень защиты - IP66.

Ребра жесткости и бонки

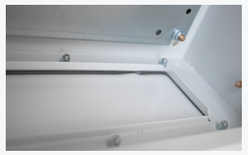

Отверстие ввода кабеля по периметру имеет отбортовку (ребра жесткости), люк крепится на винтах в бонки (резьбовые втулки) в отличии от обычно применяемых саморезов, что в совокупности с уплотнителем обеспечивает максимально возможный прижим люка гарантирующий степень защиты IP66 во время всего срока эксплуатации.

Надежное прилегание двери по всему периметру

Для увеличения плотности стыка по периметру дверного проема количество петель и замков может достигать четырех петель и трех замков соответственно (для корпуса высотой 1400 мм). В сочетании со специальными конструктивными мерами - ребрами жесткости и толщиной металла - гарантируется сохранение степени защиты IP66 в течении всего срока эксплуатации.

Надежная дверная фурнитура и кронштейны для навески шкафа

Вся дверная фурнитура - петли и замки, выполнена полностью из металла и обеспечивает надежное закрытие дверей в течении всего срока эксплуатации, в том числе при пониженных температурах, когда обычные пластиковые детали становятся хрупкими. Это же относится и к металлическим кронштейнам, которые входят в комплект поставки.

Монтажная панель максимального размера

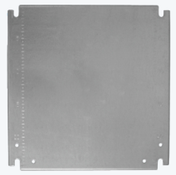

Монтажная панель во всех корпусах имеет максимально возможные размеры, для обеспечения максимальной площади размещения компонентов. Количество точек крепления панели может достигать 8, при этом шпильки крепления имеют увеличенный диаметр - М8.

Упаковка «Конверт»

Позволяет с легкостью одному человеку распаковывать и упаковать корпуса серии МС всех габаритов - любого веса, не поднимая и не кантуя их, а просто «оборачивая» конверт вокруг корпуса, что значительно упрощает и ускоряет этот процесс и не требует приложения значительных физических усилий для «тяжелых» шкафов в сборе.

Наименование по каталогу	Артикул, серый цвет RAL7035	Артикул, красный цвет RAL3020	В, мм	Ш, мм	Г, мм	Вес, кг	Стр. описания	Стр. чертежей
Навесной шкаф высотой 310 мм	МС 313015	МС 313015R	310	300	150	7	8	15
	МС 314015	МС 314015R	310	400	150	9		
	МС 314020	МС 314020R	310	400	200	10		
Навесной шкаф высотой 410 мм	МС 413015	МС 413015R	410	300	150	10	8	15
	МС 413020	МС 413020R	410	300	200	9		
	МС 414020	МС 414020R	410	400	200	12		
	МС 415020	МС 415020R	410	500	200	14		
	МС 416020	МС 416020R	410	600	200	16		
Навесной шкаф высотой 510 мм	МС 513015	МС 513015R	510	300	150	12	9	16
	МС 513020	МС 513020R	510	300	200	13		
	МС 514015	МС 514015R	510	400	150	14		
	МС 514020	МС 514020R	510	400	200	16		
	МС 514025	МС 514025R	510	400	250	17		
	МС 515020	МС 515020R	510	500	200	19		
	МС 515025	МС 515025R	510	500	250	20		
	МС 516020	МС 516020R	510	600	200	21		
Навесной шкаф высотой 610 мм	МС 614020	МС 614020R	610	400	200	18	10	17
	МС 614025	МС 614025R	610	400	250	19		
	МС 615020	МС 615020R	610	500	200	21		
	МС 615025	МС 615025R	610	500	250	23		
	МС 616025	МС 616025R	610	600	250	25		
	МС 616030	МС 616030R	610	600	300	28		
	МС 616040	МС 616040R	610	600	400	31		
Навесной шкаф высотой 710 мм	МС 715020	МС 715020R	710	500	200	24	11	17
	МС 715025	МС 715025R	710	500	250	26		
Навесной шкаф высотой 810 мм	МС 816020	МС 816020R	810	600	200	31	12	18
	МС 816025	МС 816025R	810	600	250	33		
	МС 816030	МС 816030R	810	600	300	35		
	МС 816040	МС 816040R	810	600	400	38		
	МС 818020	МС 818020R	810	800	200	40		
	МС 818025	МС 818025R	810	800	250	42		
	МС 818030	МС 818030R	810	800	300	44		
Навесной шкаф высотой 1010 мм	МС 1016025	МС 1016025R	1010	600	250	40	13	19
	МС 1016030	МС 1016030R	1010	600	300	42		
	МС 1016040	МС 1016040R	1010	600	400	46		
	МС 1018025	МС 1018025R	1010	800	250	50		
	МС 1018030	МС 1018030R	1010	800	300	53		
	МС 1018040	МС 1018040R	1010	800	400	57		
	МС 10110030	МС 10110030R	1010	1000	300	63		
Навесной шкаф высотой 1200 мм	МС 1206025	МС 1206025R	1200	600	250	47	13	20
	МС 1206030	МС 1206030R	1200	600	300	49		
	МС 1206040	МС 1206040R	1200	600	400	54		
	МС 1208025	МС 1208025R	1200	800	250	59		
	МС 1208030	МС 1208030R	1200	800	300	61		
	МС 1208040	МС 1208040R	1200	800	400	66		
	МС 12010030	МС 12010030R	1200	1000	300	74		
Навесной шкаф высотой 1400 мм	МС 1406030	МС 1406030R	1400	600	300	57	14	21
	МС 1408030	МС 1408030R	1400	800	300	71		
	МС 1408040	МС 1408040R	1400	800	400	75		

Техническое описание — Навесные шкафы высотой 310 и 410 мм

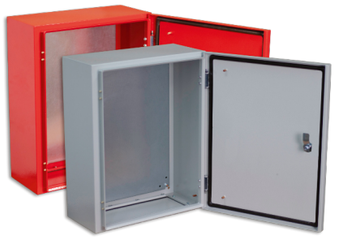

Отличительные особенности:

- степень пыле - и влагозащиты IP66;
- степень ударопрочности - IK10;
- дверь по умолчанию установлена с правой стороны;
- в дверь установлен замок под ключ;
- люк для ввода кабеля с нанесённым уплотнителем;
- крепление люка на винтах в бонках (резьбовых втулках).

Материал:

- каркас - сталь 1,2 мм, порошковое покрытие RAL 7035, RAL 3020;
- дверь - сталь 1,5 мм, порошковое покрытие RAL 7035, RAL 3020;
- монтажная плата - оцинкованная сталь 2 мм;
- личинка замка - металл;
- литой уплотнитель - полиуретан.

Комплект поставки:

- корпус, дверь, монтажная плата, замок, люк для ввода кабеля, кронштейны для крепления шкафа, крепёж.

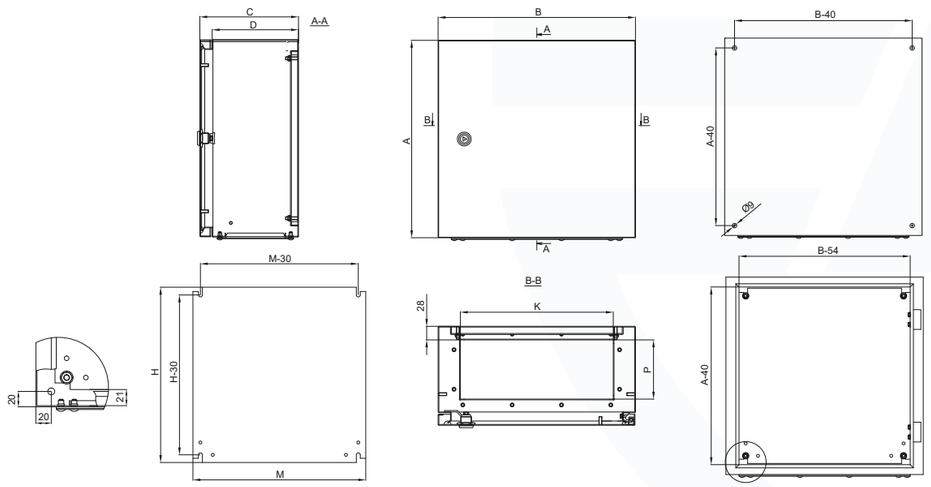

Серые	Красные	A, мм	B, мм	C, мм	D, мм	H, мм	M, мм	K, мм	P, мм
МС 313015	МС 313015R	310	300	150	125	255	250	210	70
МС 314015	МС 314015R	310	400	150	125	255	350	310	70
МС 314020	МС 314020R	310	400	200	175	255	350	310	120

Серые	Красные	A, мм	B, мм	C, мм	D, мм	H, мм	M, мм	K, мм	P, мм
МС 413015	МС 413015R	410	300	150	125	355	250	210	70
МС 413020	МС 413020R	410	300	200	175	355	250	210	120
МС 414020	МС 414020R	410	400	200	175	355	350	310	120
МС 415020	МС 415020R	410	500	200	175	355	450	410	120
МС 416020	МС 416020R	410	600	200	175	355	450	410	120

Техническое описание — Навесные шкафы высотой 510 мм

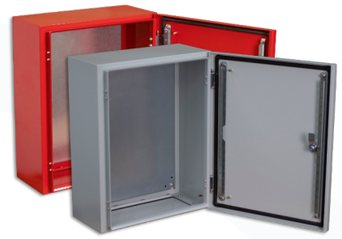

Отличительные особенности:

- степень пыле - и влагозащиты IP66;
- степень ударопрочности - IK10;
- дверь по умолчанию установлена с правой стороны;
- в дверь установлен один замок под ключ;
- на двери установлены монтажные рейки;
- люк для ввода кабеля с нанесённым уплотнителем;
- крепление люка на винтах в бонках (резьбовых втулках).

Материал:

- каркас - сталь 1,5 мм, порошковое покрытие RAL 7035, RAL 3020;
- дверь - сталь 1,5 мм, порошковое покрытие RAL 7035, RAL 3020;
- монтажная плата - оцинкованная сталь 2 мм;
- личинка замка - металл;
- литой уплотнитель - полиуретан.

Комплект поставки:

- корпус, дверь, монтажная плата, замок, люк для ввода кабеля, кронштейны для крепления шкафа, крепёж.

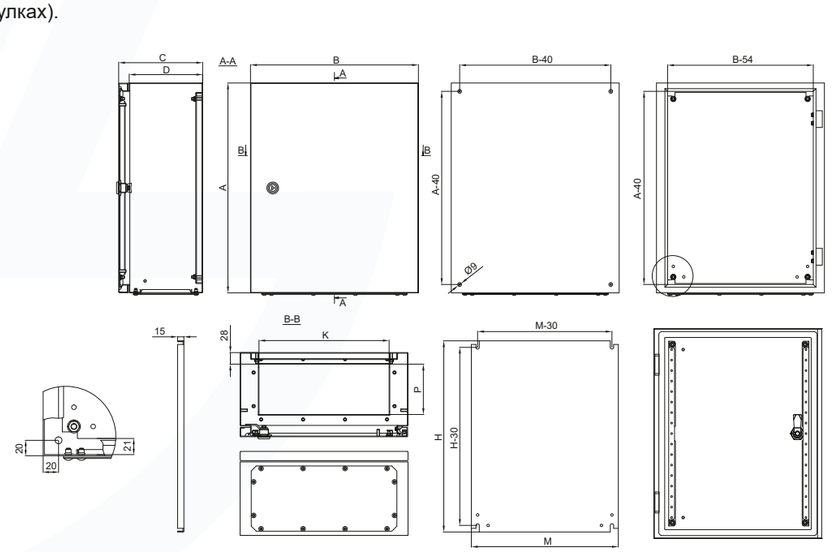

Серые	Красные	A, мм	B, мм	C, мм	D, мм	H, мм	M, мм	K, мм	P, мм
МС 513015	МС 513015R	510	300	150	125	455	250	210	70
МС 513020	МС 513020R	510	300	200	175	455	250	210	120
МС 514015	МС 514015R	510	400	150	125	455	350	310	70
МС 514020	МС 514020R	510	400	200	175	455	350	310	120
МС 514025	МС 514025R	510	400	250	225	455	350	310	120
МС 515020	МС 515020R	510	500	200	175	455	450	410	120
МС 515025	МС 515025R	510	500	250	225	455	450	410	120
МС 516020	МС 516020R	510	600	200	175	455	550	510	120

Техническое описание — Навесные шкафы высотой 610 мм

Отличительные особенности:

- степень пыле - и влагозащиты IP66;
- степень ударопрочности - IK10;
- дверь по умолчанию установлена с правой стороны;
- на двери установлены два замка под ключ и две петли;
- на двери установлены монтажные рейки;
- люк для ввода кабеля с нанесённым уплотнителем;
- крепление люка на винтах в бонках (резьбовых втулках).

Материал:

- каркас - сталь 1,5 мм, порошковое покрытие RAL 7035, RAL 3020;
- дверь - сталь 1,5 мм, порошковое покрытие RAL 7035, RAL 3020;
- монтажная плата - оцинкованная сталь 2 мм;
- личинка замка - металл;
- литой уплотнитель - полиуретан.

Комплект поставки:

- корпус, дверь, монтажная плата, два замка, люк для ввода кабеля, кронштейны для крепления шкафа, крепёж.

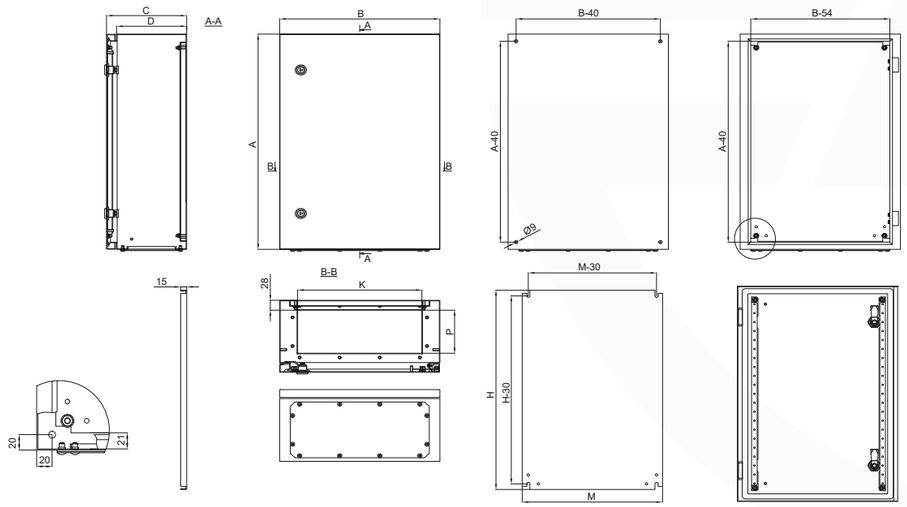

Серые	Красные	A, мм	B, мм	C, мм	D, мм	H, мм	M, мм	K, мм	P, мм
МС 614020	МС 614020R	610	400	200	175	555	350	310	120
МС 614025	МС 614025R	610	400	250	225	555	350	310	120
МС 615020	МС 615020R	610	500	200	175	555	450	410	120
МС 615025	МС 615025R	610	500	250	225	555	450	410	120
МС 616030	МС 616030R	610	600	300	275	555	550	510	120
МС 616040	МС 616040R	610	600	250	225	555	550	510	120

Техническое описание — Навесные шкафы высотой 710 мм

Отличительные особенности:

- степень пыле - и влагозащиты IP66;
- степень ударопрочности - IK10;
- дверь по умолчанию установлена с правой стороны;
- на двери установлены два замка под ключ и две петли;
- на двери установлены монтажные рейки;
- люк для ввода кабеля с нанесённым уплотнителем;
- крепление люка на винтах в бонках (резьбовых втулках).

Материал:

- каркас - сталь 1,5 мм, порошковое покрытие RAL 7035, RAL 3020;
- дверь - сталь 1,5 мм, порошковое покрытие RAL 7035, RAL 3020;
- монтажная плата - оцинкованная сталь 2 мм;
- личинка замка - металл;
- литой уплотнитель - полиуретан.

Комплект поставки:

- корпус, дверь, монтажная плата, два замка, люк для ввода кабеля, кронштейны для крепления шкафа, крепёж.

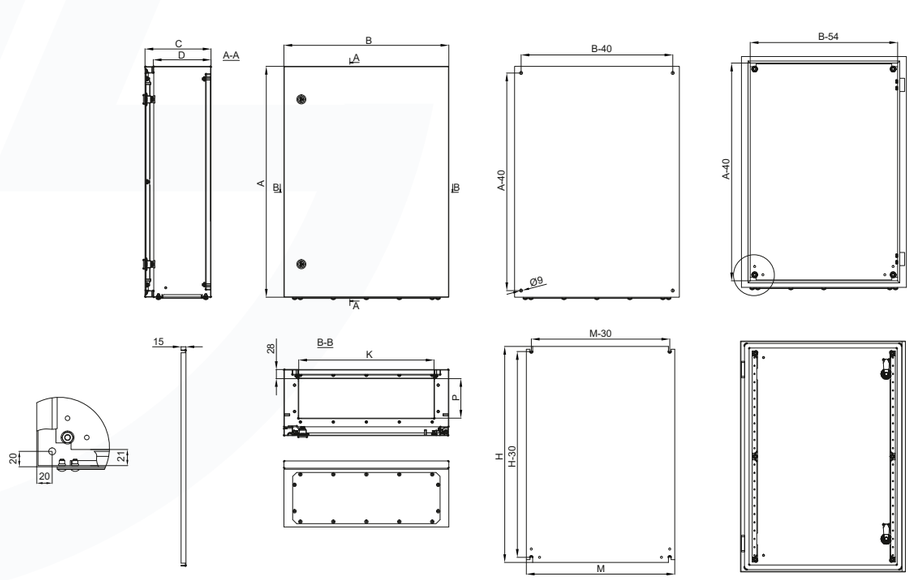

Серые	Красные	A, мм	B, мм	C, мм	D, мм	H, мм	M, мм	K, мм	P, мм
МС 715020	МС 715020R	710	500	200	175	655	450	410	120
МС 715025	МС 715025R	710	500	250	225	655	450	410	120

Техническое описание \ Навесные шкафы высотой 810 мм

Отличительные особенности:

- степень пыле - и влагозащиты IP66;
- степень ударопрочности – IK10;
- дверь по умолчанию установлена с правой стороны;
- на двери установлены два замка под ключ и две петли;
- на двери установлены монтажные рейки;
- два люка для ввода кабеля с нанесённым уплотнителем*;
- крепление люков на винтах в бонках (резьбовых втулках);
- монтажная плата с шестью точками крепления*.

Материал:

- каркас - сталь 1,5 мм, порошковое покрытие RAL 7035, RAL 3020;
- дверь - сталь 1,5 мм, порошковое покрытие RAL 7035, RAL 3020;
- монтажная плата - оцинкованная сталь 2 мм;
- личинка замка - металл;
- литой уплотнитель - полиуретан.

Комплект поставки:

- корпус, дверь, монтажная плата, два замка, два люка для ввода кабеля, кронштейны для крепления шкафа, крепёж.

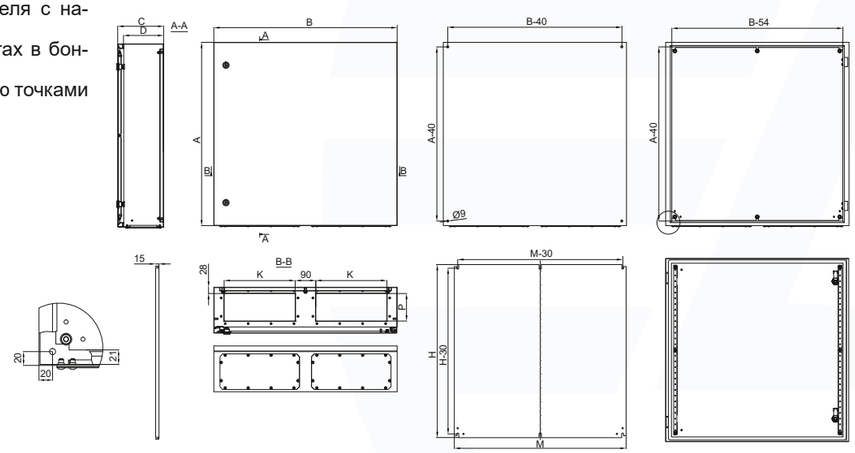

Серые	Красные	A, мм	B, мм	C, мм	D, мм	H, мм	M, мм	K, мм	P, мм
MC 816020	MC 816020R	810	600	200	175	755	550	510	120
MC 816025	MC 816025R	810	600	250	225	755	550	510	120
MC 816030	MC 816030R	810	600	300	275	755	550	510	120
MC 816040	MC 816040R	810	600	400	375	755	550	510	120
MC 818020	MC 818020R	810	800*	200	175	755	750	310	120
MC 818025	MC 818025R	810	800*	250	225	755	750	310	120
MC 818030	MC 818030R	810	800*	300	275	755	750	310	120

Техническое описание \ Навесные шкафы высотой 1010 и 1200 мм

Отличительные особенности:

- степень пыле - и влагозащиты IP66;
- степень ударопрочности - IK10;
- дверь по умолчанию установлена с правой стороны;
- на двери установлены два замка под ключ, три петли;
- на двери установлены монтажные рейки;
- монтажная плата с шестью точками крепления*;
- два люка для ввода кабеля с нанесённым уплотнителем*;
- крепление люков на винтах в бонках (резьбовых втулках);

Материал:

- каркас - сталь 1,5 мм, порошковое покрытие RAL 7035, RAL 3020;
- дверь - сталь 1,5 мм, порошковое покрытие RAL 7035, RAL 3020;
- монтажная плата - оцинкованная сталь 2 мм;
- личинка замка - металл;
- литой уплотнитель - полиуретан.

Комплект поставки:

- корпус, дверь, монтажная плата, два замка, два люка для ввода кабеля*, кронштейны для крепления шкафа, крепёж.

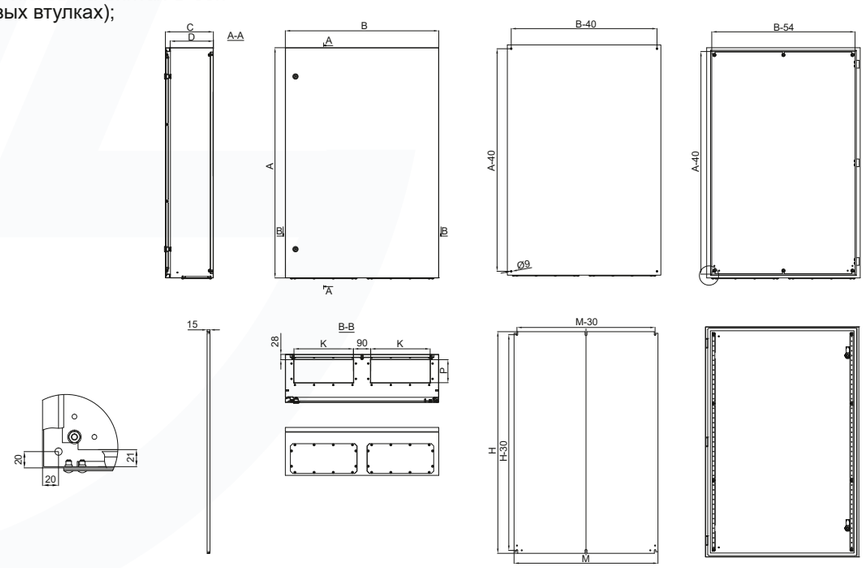

Серые	Красные	A, мм	B, мм	C, мм	D, мм	H, мм	M, мм	K, мм	P, мм
MC 1016025	MC 1016025R	1010	600	250	225	955	550	510	120
MC 1016030	MC 1016030R	1010	600	300	275	955	550	510	120
MC 1016040	MC 1016040R	1010	600	400	375	955	550	510	120
MC 1018025	MC 1018025R	1010	800*	250	225	955	750	310	120
MC 1018030	MC 1018030R	1010	800*	300	275	955	750	310	120
MC 1018040	MC 1018040R	1010	800*	400	375	955	750	310	120
MC 10110030	MC 10110030R	1010	1000*	300	275	955	950	410	120

Серые	Красные	A, мм	B, мм	C, мм	D, мм	H, мм	M, мм	K, мм	P, мм
MC 1206025	MC 1206025R	1200	600	250	225	1155	550	510	120
MC 1206030	MC 1206030R	1200	600	300	275	1155	550	510	120
MC 1206040	MC 1206040R	1200	600	400	375	1155	550	510	120
MC 1208025	MC 1208025R	1200	800*	250	225	1155	750	310	120
MC 1208030	MC 1208030R	1200	800*	300	275	1155	750	310	120
MC 1208040	MC 1208040R	1200	800*	400	375	1155	750	310	120
MC 12010030	MC 12010030R	1200	1000*	300	275	1155	950	410	120

Техническое описание — Навесные шкафы высотой 1400 мм

Отличительные особенности:

- степень пыле - и влагозащиты IP66;
- степень ударопрочности - IK10;
- дверь по умолчанию установлена с правой стороны;
- на двери установлены три замка под ключ и четыре петли;
- на двери установлены монтажные рейки;
- два люка для ввода кабеля с нанесённым уплотнителем;
- крепление люков на винтах в бонках (резьбовых втулках);
- монтажная плата с шестью точками крепления;
- на задней стенке два ребра жесткости.

Материал:

- каркас - сталь 1,5 мм, порошковое покрытие RAL 7035, RAL 3020;
- дверь - сталь 1,5 мм, порошковое покрытие RAL 7035, RAL 3020;
- монтажная плата - оцинкованная сталь 2 мм;
- личинка замка - металл;
- литой уплотнитель - полиуретан.

Комплект поставки:

- корпус, дверь, монтажная плата, три замка, два люка для ввода кабеля, кронштейны для крепления шкафа, крепёж.

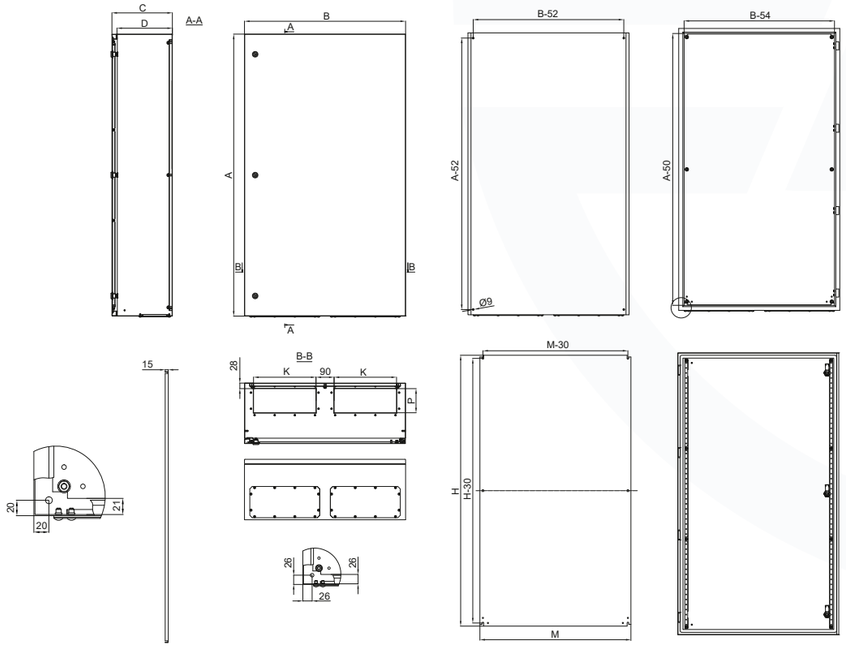

Серые	Красные	A, мм	B, мм	C, мм	D, мм	H, мм	M, мм	K, мм	P, мм
MC 1406030	MC 1406030R	1400	600	300	275	1345	550	510	120
MC 1408030	MC 1408030R	1400	800	300	275	1345	750	310	120
MC 1408040	MC 1408040R	1400	800	400	375	1345	750	310	120

Конструктивные размеры — Навесные шкафы высотой 310 и 410 мм

MC 313015
MC 314015
MC 314020

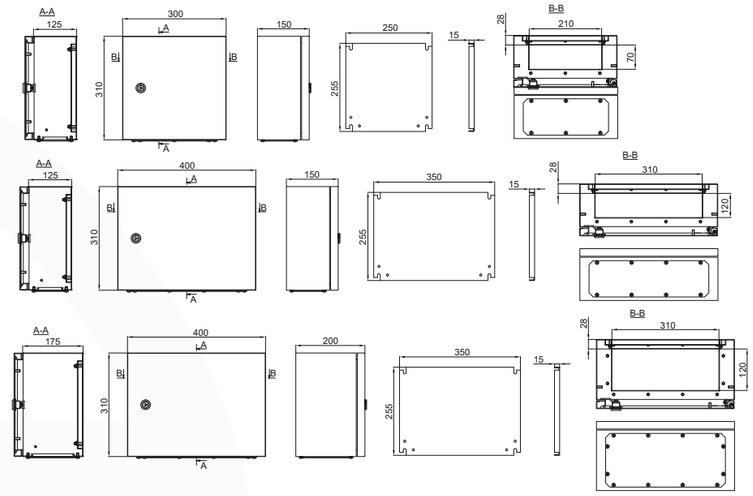

MC 413015
MC 413020
MC 414020
MC 415020
MC 416020

Конструктивные размеры
Навесные шкафы высотой 510 мм

- MC 513015
- MC 513020
- MC 514015
- MC 514020
- MC 514025
- MC 515020
- MC 515025
- MC 516020

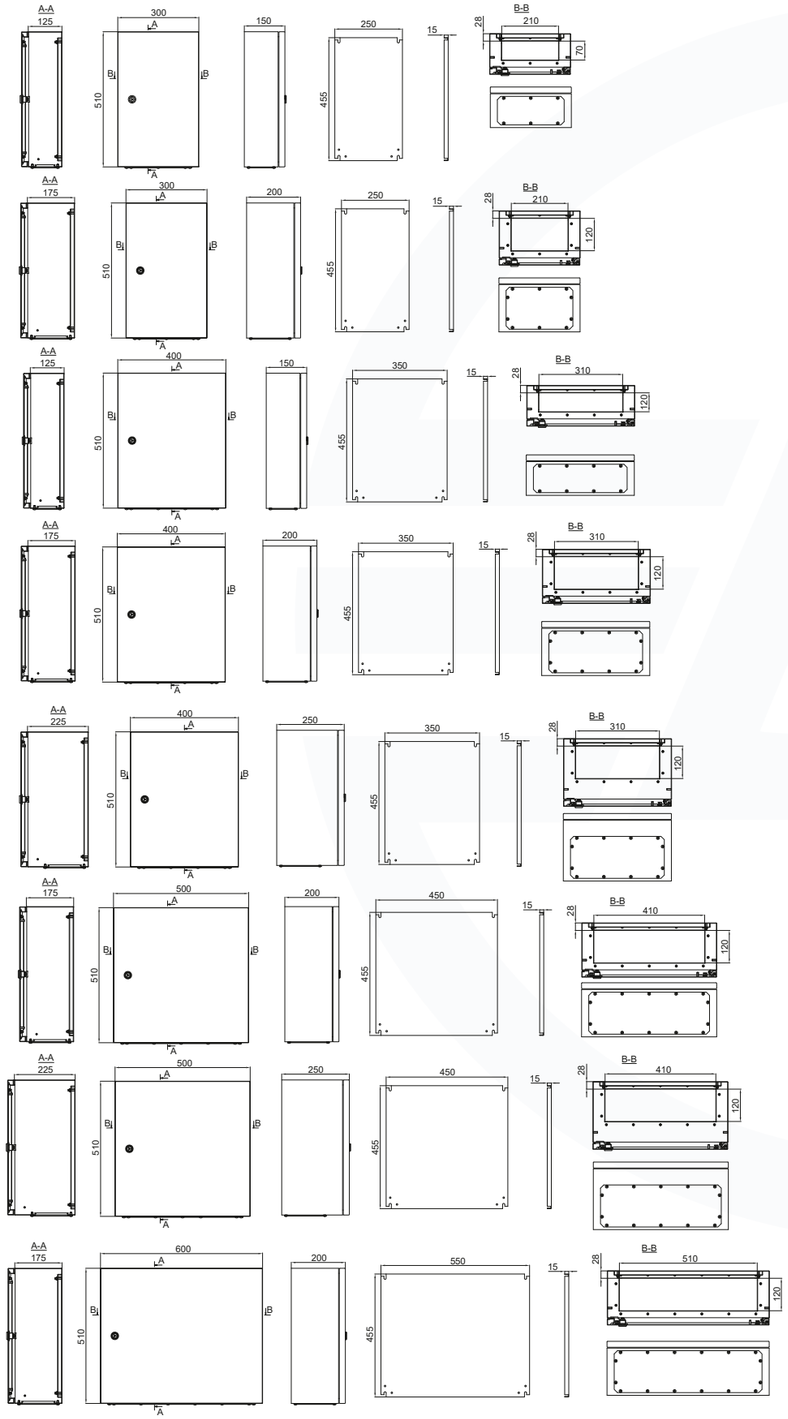

Конструктивные размеры
Навесные шкафы высотой 610 и 710 мм

- MC 614020
- MC 614025
- MC 615020
- MC 615025
- MC 616030

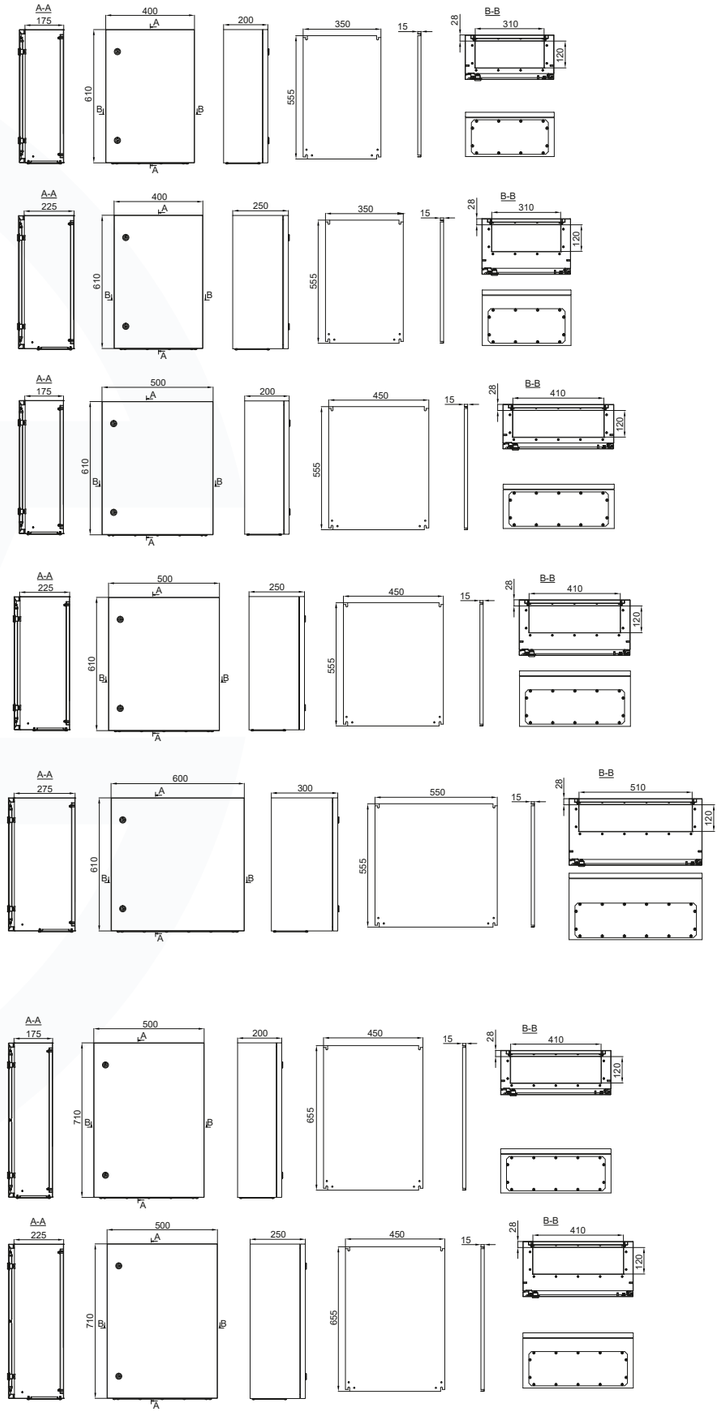

- MC 715020
- MC 715025

Конструктивные размеры \ Навесные шкафы высотой 810 мм

- MC 816020
- MC 816025
- MC 816030
- MC 816040
- MC 818020
- MC 818025
- MC 818030

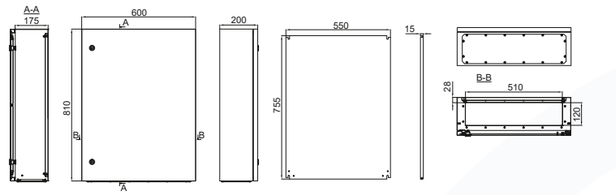

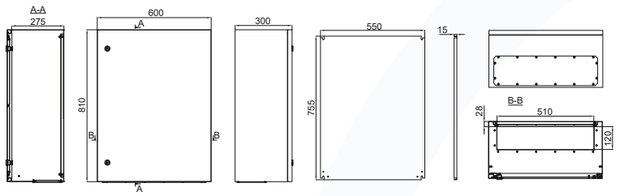

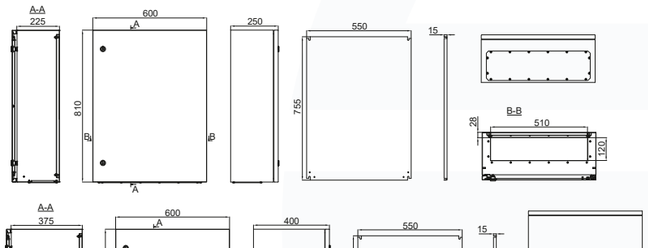

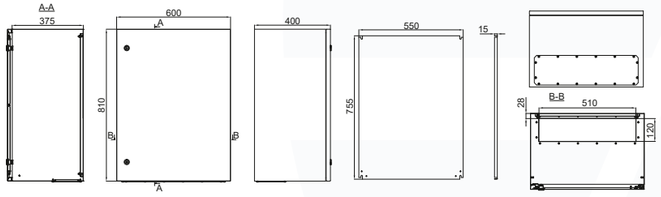

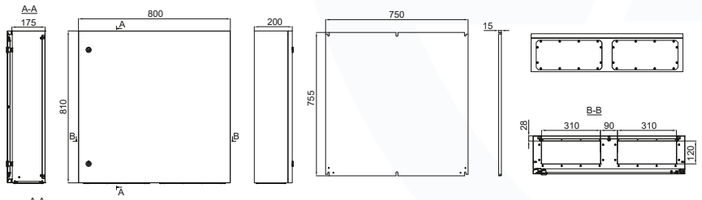

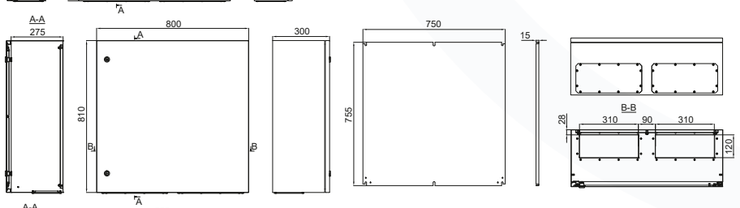

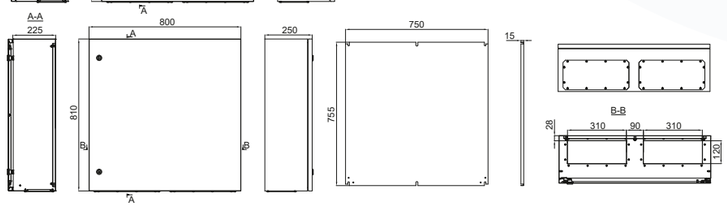

Конструктивные размеры \ Навесные шкафы высотой 1010 мм

- MC 1016025
- MC 1016030
- MC 1016040
- MC 1018025
- MC 1018030
- MC 1018040
- MC 10110030

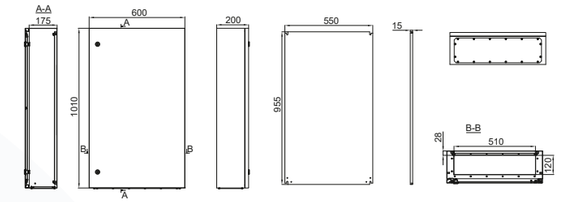

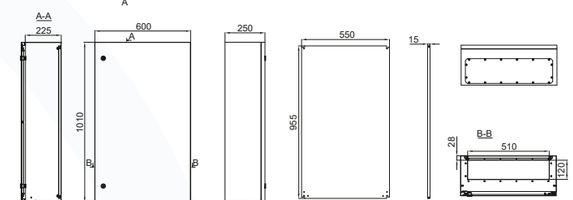

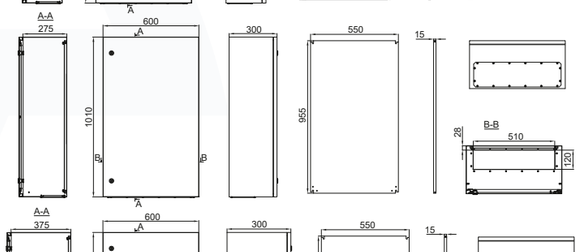

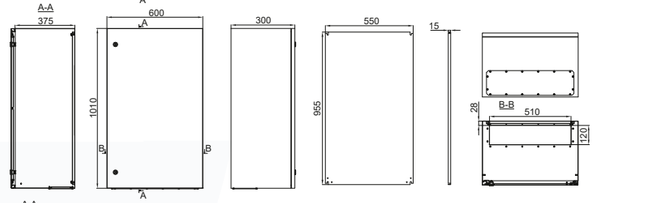

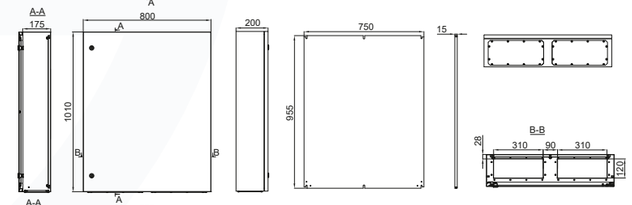

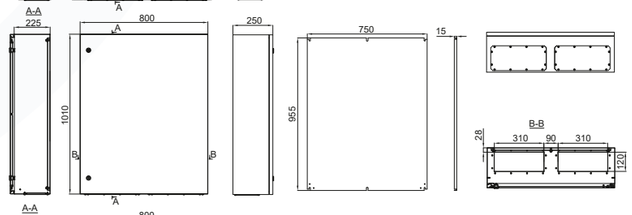

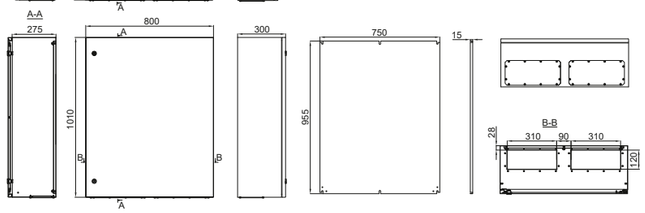

Конструктивные размеры \ Навесные шкафы высотой 1200 мм

- MC 1206025
- MC 1206030
- MC 1206040
- MC 1208025
- MC 1208030
- MC 1208040
- MC 12010030

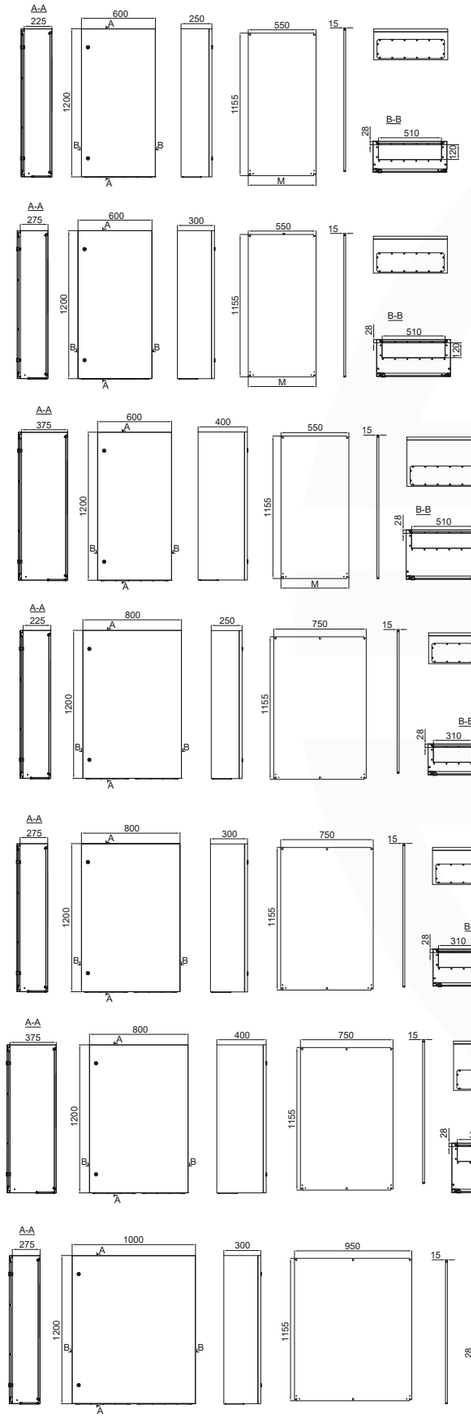

Конструктивные размеры \ Навесные шкафы высотой 1400 мм

- MC 1406030
- MC 1408030
- MC 1408040

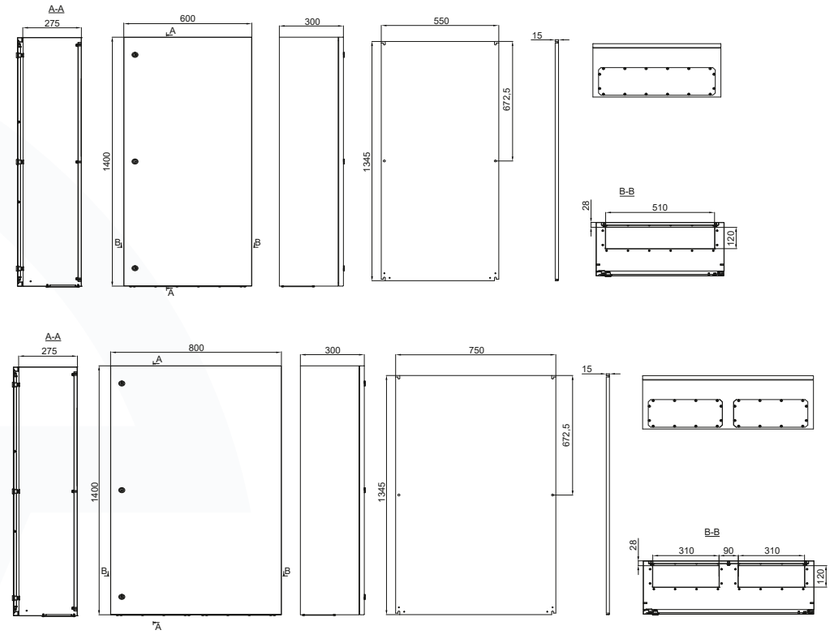

Качество в деталях - надежность во всем

ELDICA

Металлические корпуса ELDICA обладают рядом особенностей, среди которых можно отметить: широкий модельный ряд, качественное покрытие и материалы, цельносварной навесной корпус, продуманная конструкция монтажной панели, надежная дверная система, винтовые втулки (бонки) на кабельных вводах, простота и комфорт сборки, удобная упаковка «конверт» и комплектация.

ELDICA

Контакты:

Email: info@eldica.ru

Web: www.eldica.ru